WELLMIX Циркуляционный насос WRE 32/120-180 B

Циркуляционные резьбовые (муфтовые) насосы · Артикул 16049993 · Серия WRE

1. Обзор

Насос серии WRE – циркуляционные насос с частотным управлением бытовой серии — исполнение насоса с «мокрым ротором», ротор двигателя в процессе работы омывается перекачиваемой жидкостью; — насос оснащен двигателем с постоянными магнитами и встроенным интеллектуальным преобразователем частоты, обеспечивающим согласование производительности насоса с фактической потребностью системы.

Основные данные

Максимальная мощность, Вт	178
Максимальный напор, м	12,5
Максимальная производительность, м3/ч	8,5
Максимальная производительность, л/мин	141,67
Максимальная температура перекачиваемой жидкости, °C	+2...+110
Ответные соединения	Да

2. Гидравлические характеристики

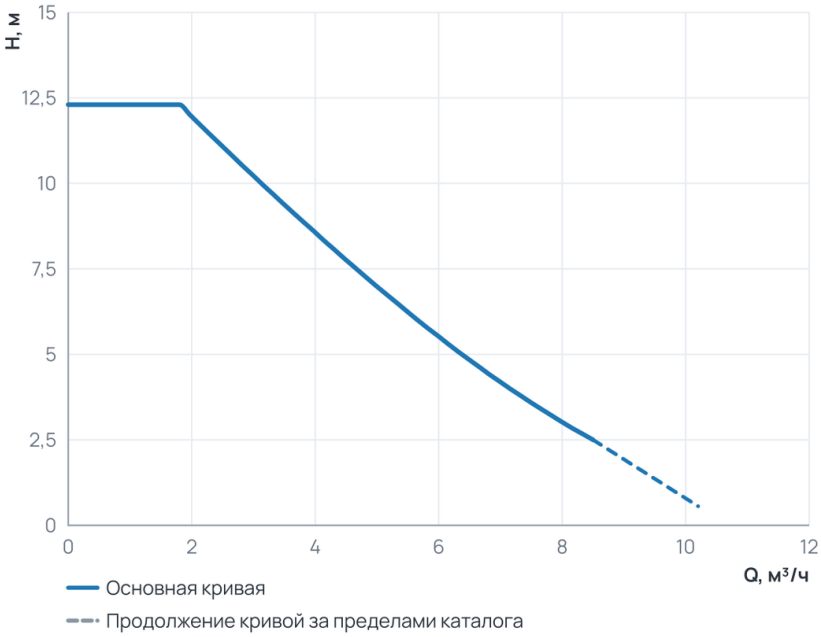

Рабочий диапазон

Подача Q	0 … 8,5 м³/ч
Напор H	2,5 … 12,3 м

Пунктир на диаграмме — продолжение кривой за пределами каталога производителя.

3. Технические данные

Общие сведения

Тип	Насос	Серия	WRE
Группа	32-120	Сдвоенный	Нет
Назначение	Отопление и ГВС	Гарантия, мес	24
Ответные соединения	Да		

Гидравлические данные

Максимальный напор, м	12,5	Максимальное давление в системе, бар	10
Максимальная производительность, м3/ч	8,5	Максимальная производительность, л/мин	141,67

Перекачиваемая среда

Максимальное содержание этиленгликоля, %	50	Максимальная температура перекачиваемой жидкости, °C	+2...+110

Материалы

Материал корпуса	Латунь	Материал обмотки статора	Медь
Материал рабочего колеса	Композит		

Монтаж и присоединение

Вес, кг	3,64	Длина, мм	185
Высота, мм	180	Ширина, мм	155
Присоединение	Муфтовое	Монтажная длина, мм	180
Присоединительный размер	G2"	Диаметр условного прохода, мм	32

Электродвигатель

Номинальный ток, A	1,39	Параметры электросети	1~230 V
Максимальная мощность, Вт	178	Максимальная мощность, кВт	0,178
Частотное регулирование двигателя	Да		

4. Габаритные размеры

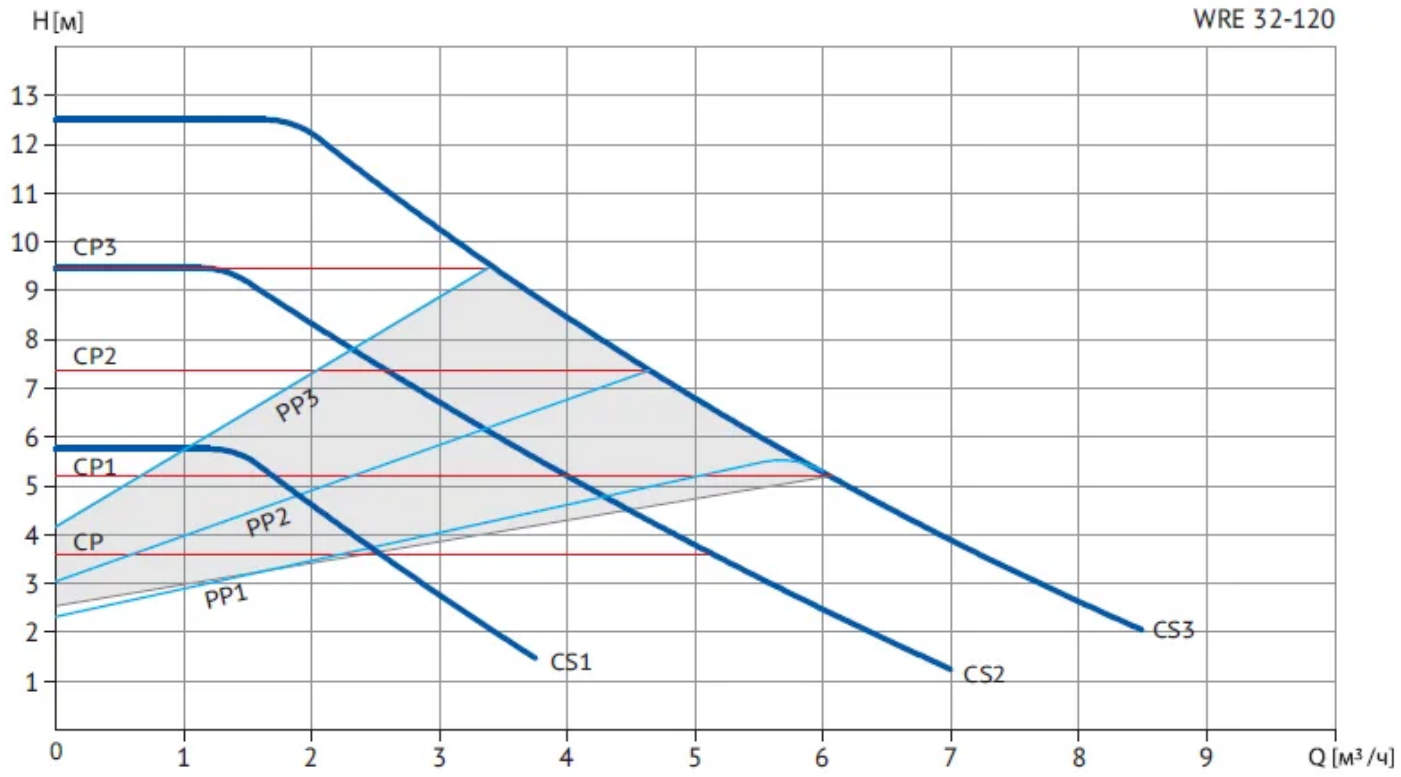

Режимы: CP - постоянное давление, CS - Постоянная скорость, PP - пропорциональное давление

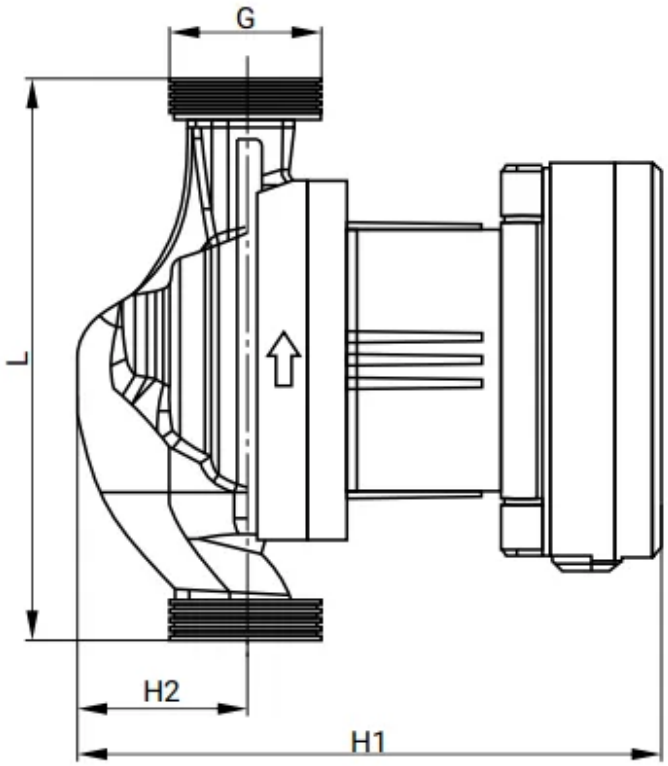

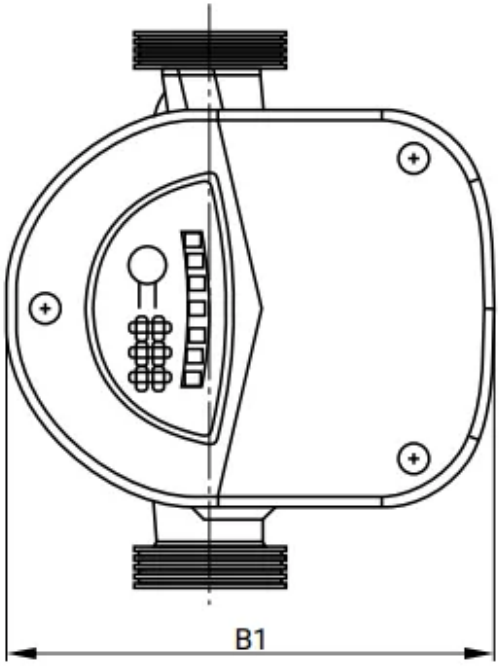

Модель	L	G	H1	H2	B1	Масса, кг
WRE 32/120-180 B	180	2''	185	54	155	3,64

5. Данные для заказа

Наименование	Циркуляционный насос WRE 32/120-180 B
Артикул	16049993
Производитель (марка)	WELLMIX
Серия	WRE
Вид оборудования	Циркуляционные резьбовые (муфтовые) насосы
Вес, кг	3,64
Гарантия, мес	24

6. Документация

Листы данных производителя

- WRE 32_120-180B 16049993

Инструкции и паспорта

- Паспорт_ инструкция по монтажу и эксплуатации WRE резьбовые высоконапорные 26.06.2026

Каталоги

- Каталог WRS, WRE 21.09.2026

3D и CAD-модели

- BIM-модель Revit, серия WRE — архив WELLMIX
- Чертежи DWG, серия WRE — архив WELLMIX
- 3D-модель STEP, серия WRE — архив WELLMIX

Документы прилагаются к товару — в карточке товара и в архиве документов для тендера.